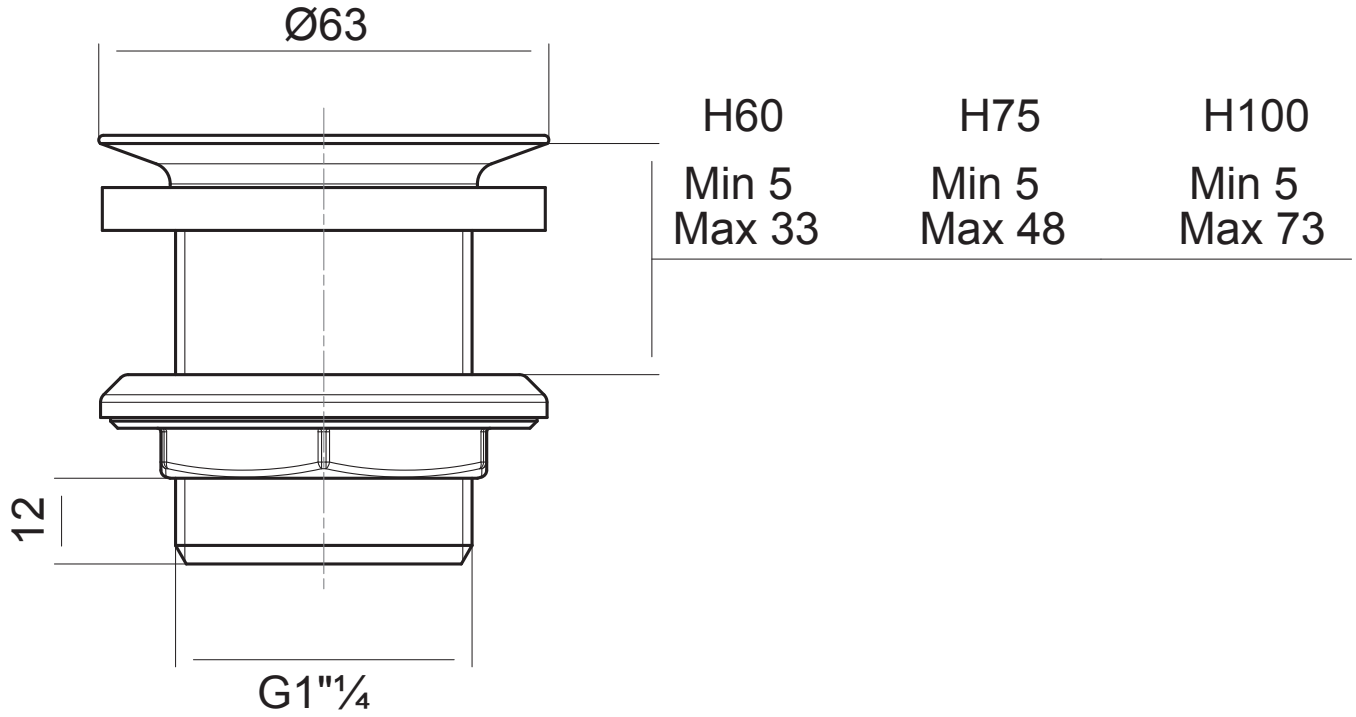
Ø63
H60
H75
H100
Min 5
Max 33
Min 5
Max 48
Min 5
Max 73
12
G1"¼